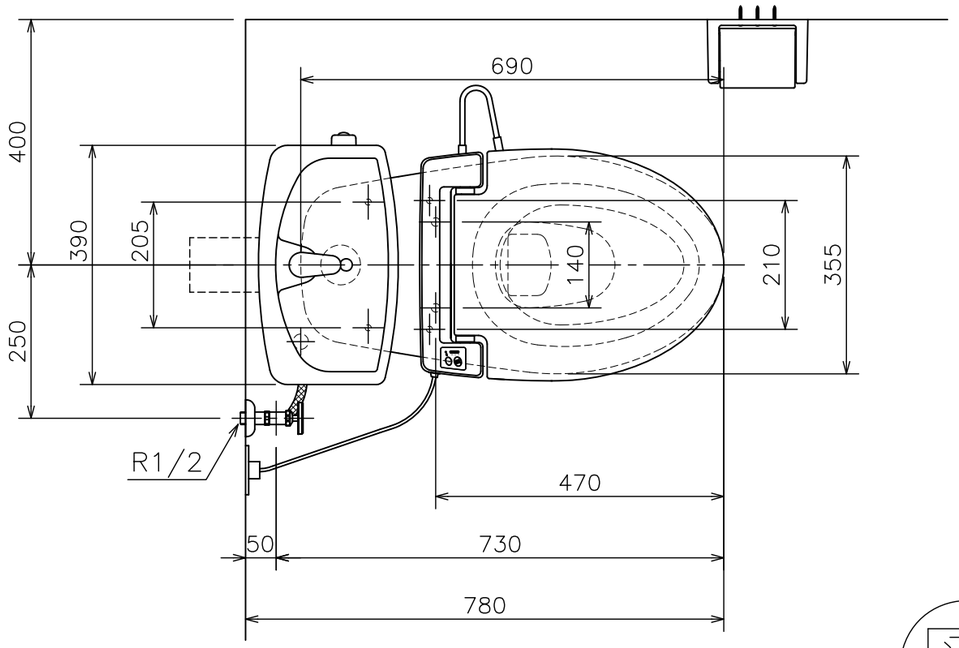

廃

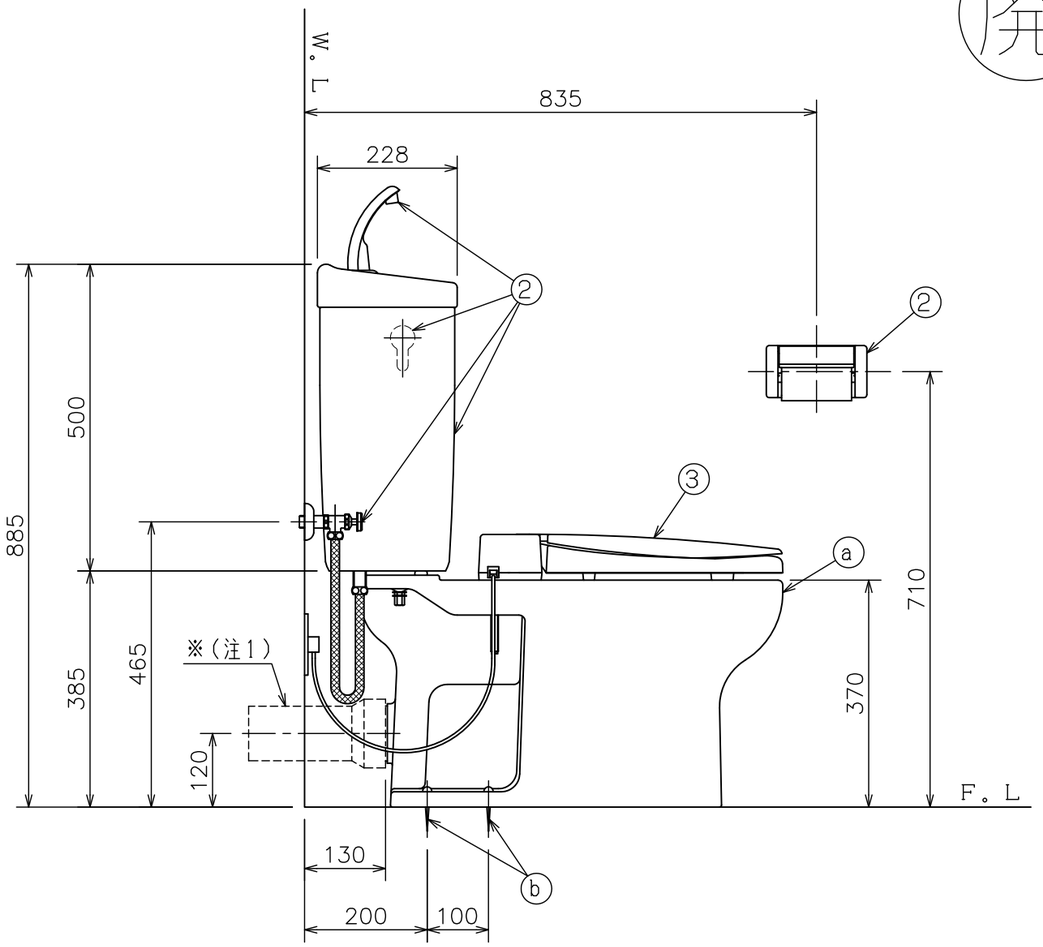

左側床給水時の接続位置

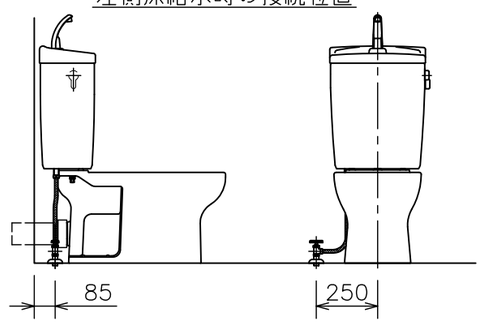

右側床給水時の接続位置

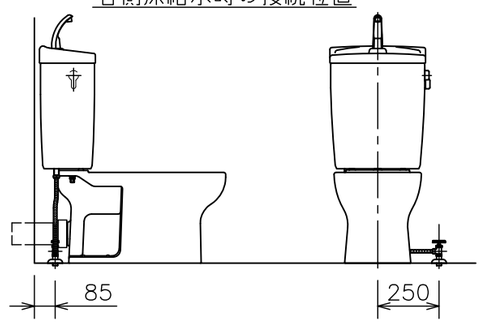

右側壁給水時の接続位置

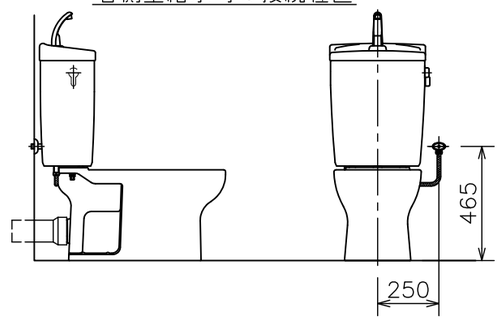

左側壁給水時の接続位置（標準）

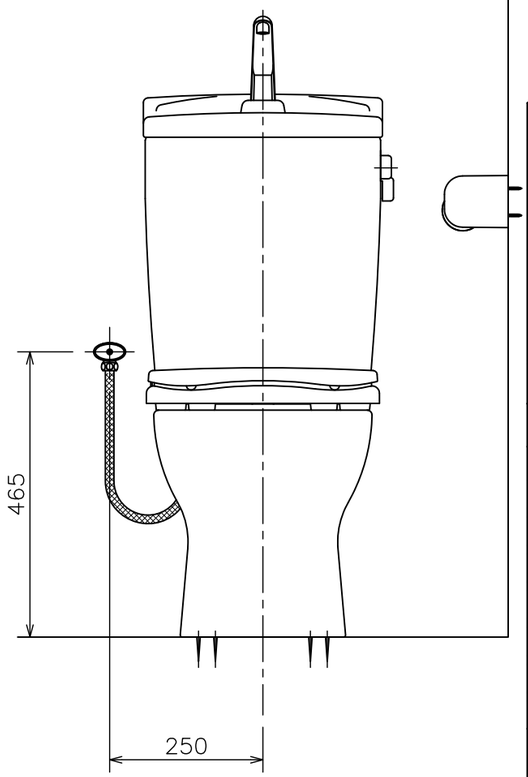

（注２）給水位置違いの図は簡略図のため、便座を省略し、接続位置のみ表示しています。

（注１）排水管（ストレート）は別途手配のこと。

施工上の注意

床上排水器具の排水管が逆勾配になりますと、器具の洗浄機能が低下したり、汚水が器具のトラップ内に逆流したりしますので、排水管は１／５０以上の勾配を確保してください。

■には色品番　ＬＩ：ラブリーアイボリー　が入ります。

番号	品番	名称	個数	備考
③	DL 46 ■	暖房便座	1	電子制御式（図番：03A_41）
②	TRA 3388R ■	タンクセット	1	紙巻器、止水栓、フレキホース含む ※フレキホース長さ L=550mm（図番：02A_90）
ⓑ	LF 100S ■	床取付木ねじ（63mm）	4	（図番：111_41）
ⓐ	C 388P ■	ネオボルテックス便器	1	（図番：5581）
①	CRA 388P ■	便器セット（ⓐ～ⓓ）	1	トイレコート、ネオボルテックス式

器具明細

図面経歴欄 REVISIONS			
⑥			
⑤			
④			
③			
②			
①			
訂・改・追			

CODE　AA02_72_06

《名　称》 RA3388PTR46■
CRA388P■+TRA3388R■+DL46■

尺度 SCALE	承認 APP'D	図検 CHECK'D	製図 TRACED	設計 DSGN'D
1：10	越野	西山	前田	西山

完図 DATE　2014. 8. 1

アサヒ衛陶株式会社